WYKAZ SKŁADNIKÓW DOKUMENTACJI REJESTRACYJNEJ

Nr fabryczny **5163874**
Nr ew. UDT **N3219003412**

L.p.	Nazwa załącznika	Nie dotyczy	Załącznik znajduje się :		
			w książce rewizji	we wtórniku książki rewizji	u użytkownika
1.	Deklaracja zgodności WE lub inne poświadczenie zgodności (wykonania) otrzymane od wytwórcy lub kompetentnych służb		X	X	
2.	Opis techniczny		X	X	
3.	Rysunek zestawieniowy		X	X	
4.	Schematy : elektryczny, hydrauliczny, pneumatyczny		X	X	
5.	Instrukcja eksploatacji			NA CD	X
6.	Poświadczenie prawidłowości montażu i przeprowadzonych prób pomontażowych		X	X	
7.	Poświadczenie wykonania i zabadania ramy pośredniej		X	X	
8.	Obliczenia stateczności		X	X	

Inspektor
Urzędu Dozoru Technicznego
D 1959 T
mgr inż. Roman Murlik

.....
Pieczęć i podpis inspektora

All except Odin/Thor

1

1 WH –
2 BN — 25 Amp — + (11-30 V)
3 GN — 5 Amp — IGN / PTO Contact +
4 YE — Option

All except Odin/Thor

1 EX1

1 WH — RPM Auto
2 BN — Motor Start
3 GN — Motor Stop
4 YE — RPM +
5 GY — RPM –
6 PK — Option
7 BU — Option

1 WH –
2 BN — 25 Amp — + 11-30 V
3 GN — 5 Amp — IGN / PTO Contact
4 YE — Option

Odin/Thor

1 EX1

1 WH — RPM Auto
2 BN — Motor Start
3 GN — Motor Stop
4 YE — RPM +
5 GY — RPM –
6 PK — Option
7 BU — 5 Amp — IGN / PTO Contact

1 WH – (RCL)
2 BN — 25 Amp — + 11-30 V (RCL)
3 GN – (Other)
4 YE — 25 Amp — + 11-30 V (Other)

55

WH –
BN — 16 Amp — + (12 / 24 V)
GN — Option
YE — Option

BN — 16 Amp — + (12 / 24 V)
BU –

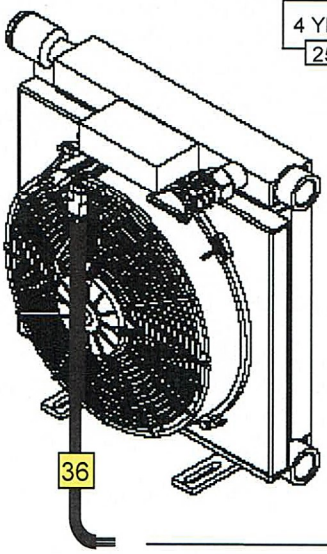

36

BN — 25 Amp — + (12 / 24 V)
BU –

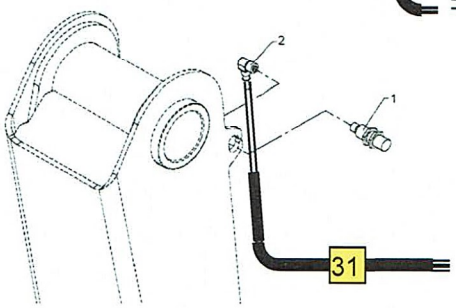

31

WH — Signal (PNP) <100mA
BU –
BN — + (12-24 V)
BK — Not used

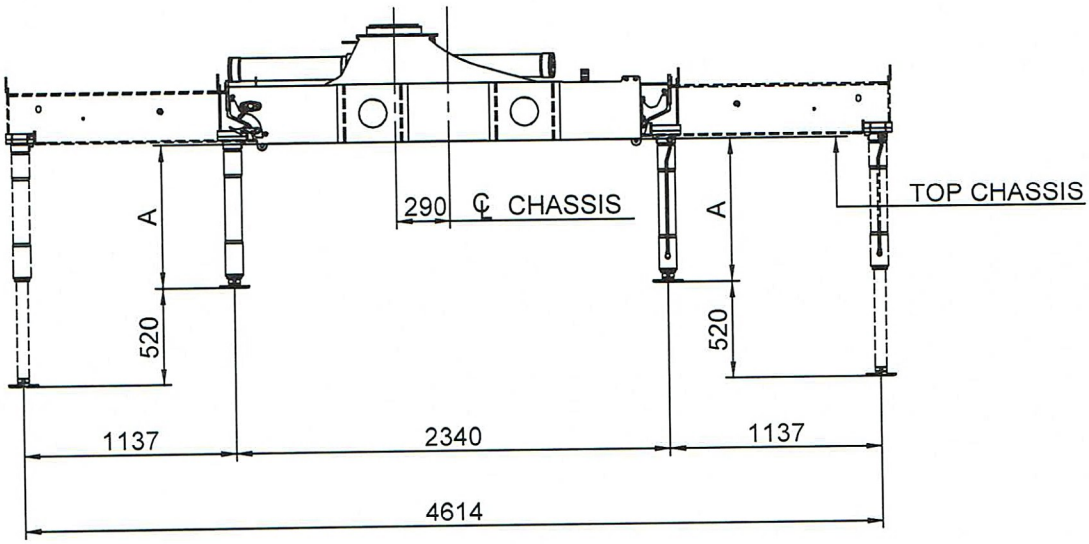

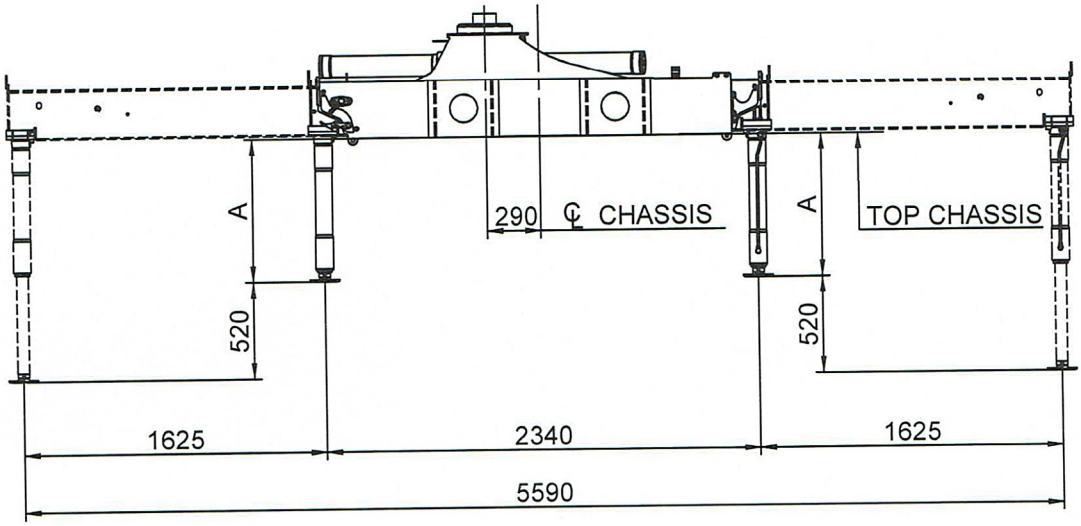

A	777	877	977

We reserve the right to introduce improvements and modifications

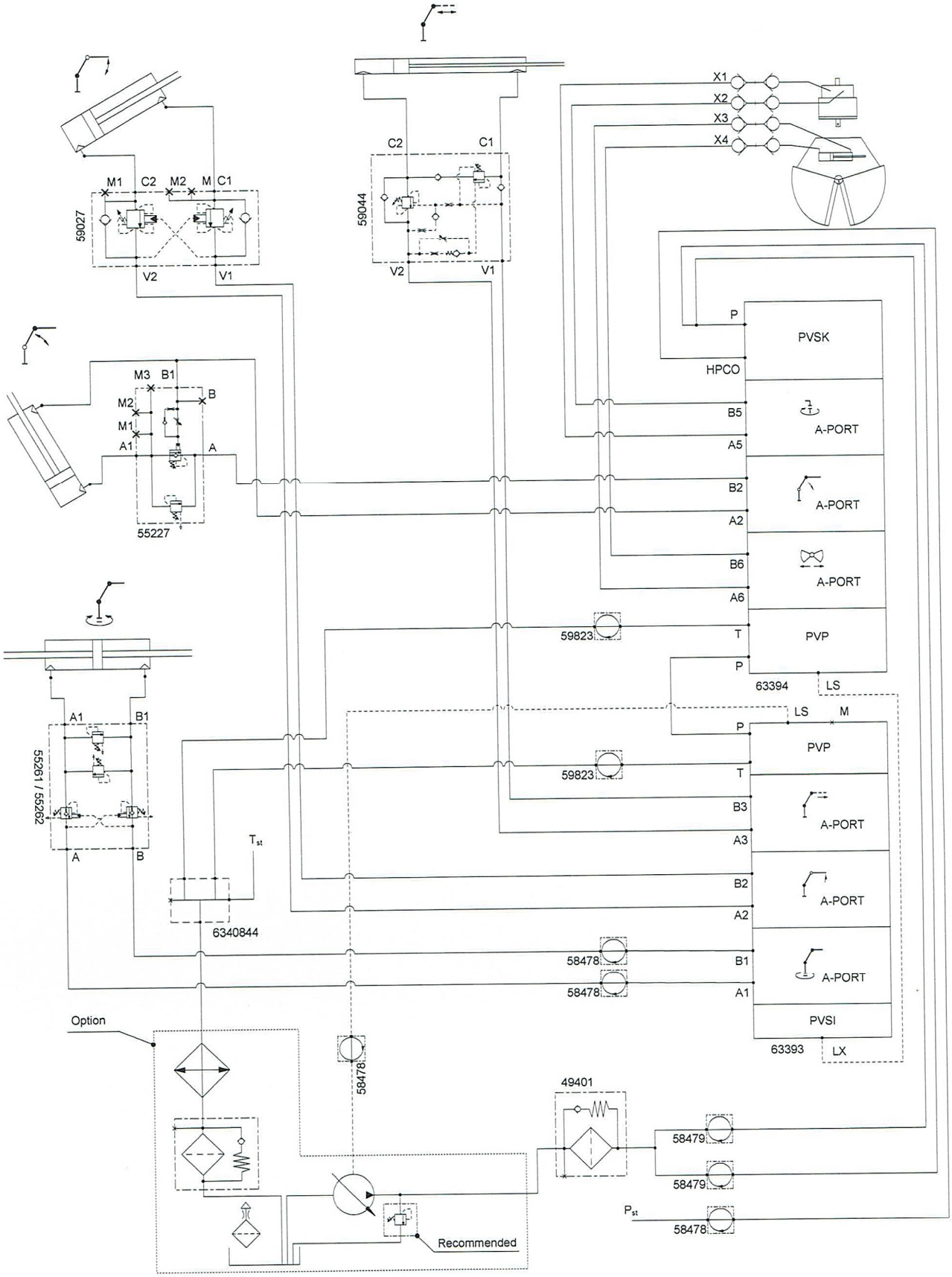

We reserve the right to introduce improvements and modifications

Working pressure on Main-Relief Valve & Port-Relief Valves

Function	Direction	Port	Port-relief valves [bar]	LS-pressure adjustment [bar]
Main-relief valve			350	
Slewing system	Right	A	P	180
	Left	B	P	180
Boom cylinder	Down	A	125	100
	Up	B	320	300
Jib cylinder	Up	A	350	300
	Down	B	250	230
Extension cylinders	Extend	A	P	300
	Retract	B	P	300
Rotator	Right	A	P	50-300
	Left	B	P	50-300
Grab	Open	A	P	50-300
	Close	B	P	50-300
Separate stabilizer valve		All	150	

Working Pressure on Load-holding Valves

Function	Direction		Opening pressure [bar]
Slewing system	Right		185
	Left		185
Boom cylinder	Up		350
	Down		-
Jib cylinder	Up		350
	Down		300
Extension cylinders	Retract		430
	Extend		210

Pressure setting for Load Moment Limitation (LMB)

Load moment limitation (LMB)	[bar]	285

Max. pump performance

Choice of pump		1 x variable
Pump performance	[l/min]	80

We reserve the right to introduce improvements and modifications

Working pressure on Main-Relief Valve & Port-Relief Valves

Function	Direction	Port	Port-relief valves [bar]	LS-pressure adjustment [bar]
Main-relief valve			300	
Slewing system	Right	A	P	180
	Left	B	P	180
Boom cylinder	Down	A	125	100
	Up	B	320	350
Jib cylinder	Up	A	350	350
	Down	B	250	230
Extension cylinders	Extend	A	P	280
	Retract	B	P	280
Rotator	Right	A	P	50-300
	Left	B	P	50-300
Grab	Open	A	P	50-300
	Close	B	P	50-300
Separate stabilizer valve		All	150	

Working Pressure on Load-holding Valves

Function	Direction		Opening pressure [bar]
Slewing system	Right		185
	Left		185
Boom cylinder	Up		325
	Down		-
Jib cylinder	Up		350
	Down		300
Extension cylinders	Retract		430
	Extend		210

Pressure setting for Load Moment Limitation (LMB)

Load moment limitation (LMB)	[bar]	285

Max. pump performance

Choice of pump		1 x fixed
Pump performance	[l/min]	70

We reserve the right to introduce improvements and modifications

Re 4) Sliding surfaces in the boom system:

Grease the boom system on all surfaces where the bearing slide blocks are running. I.e. grease the extensions externally on the underside and internally on the upper side.

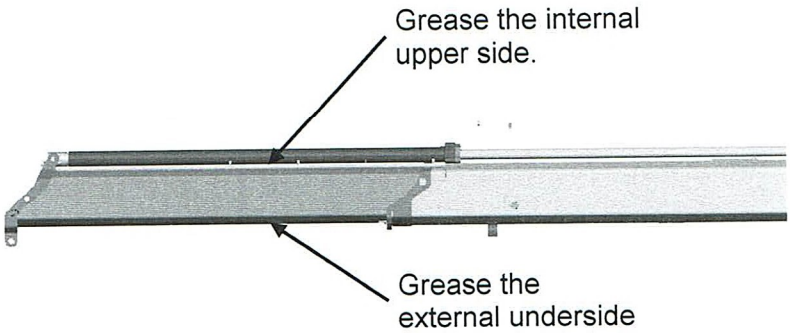

Figure 5 - Boom system with indication of greasing points

The boom system has to be greased after 100 hours of operation or every month as a minimum. Furthermore the boom system has to be lubricated right before a longer period of standstill.

Service Information

1500-K/1720-K

HMF Z003256

Technical Information 1500-K/1720-K

Dimension sketch

Catalogue no.	Section
31 086	40
Date	Page
18-03-2009	1 (1)

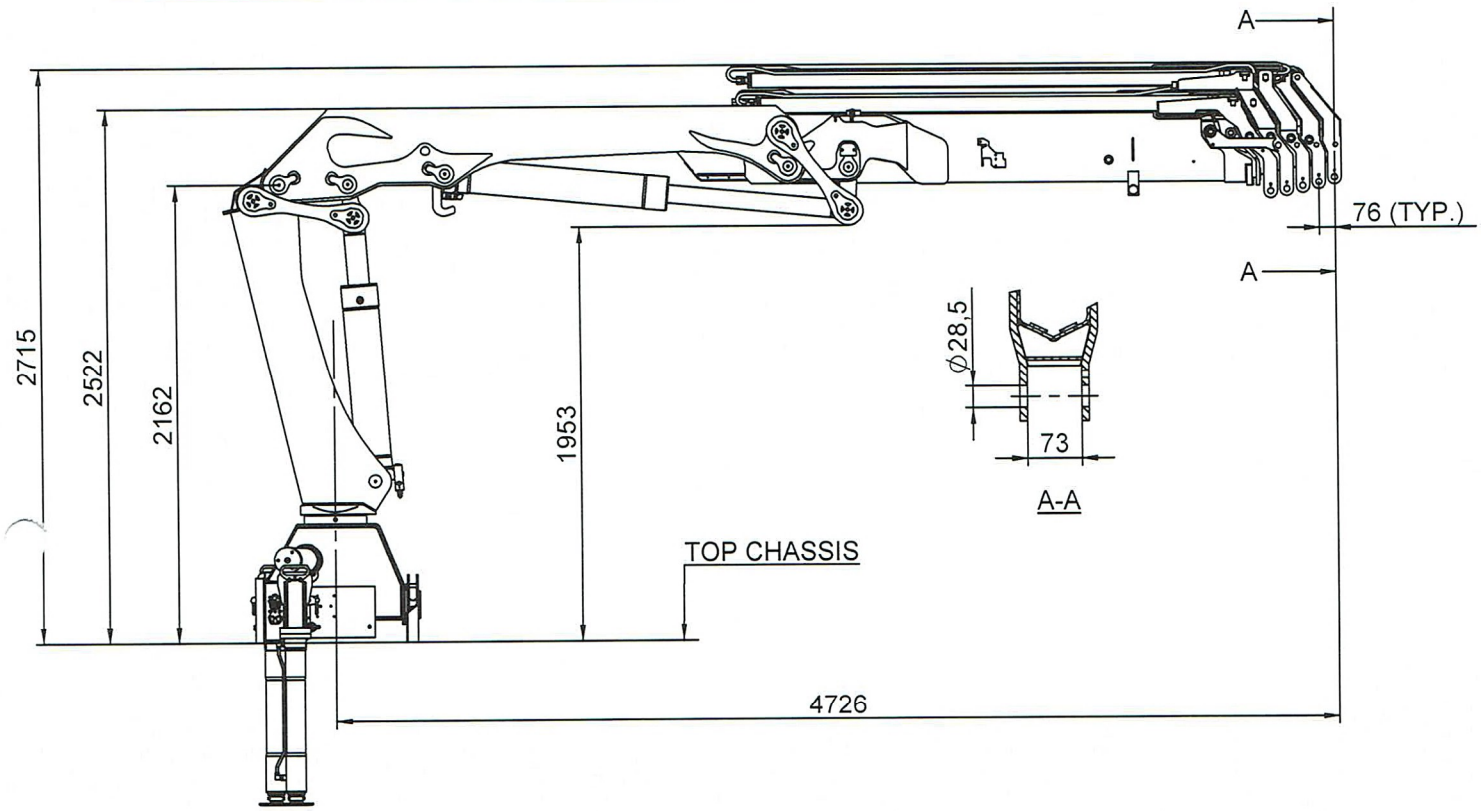

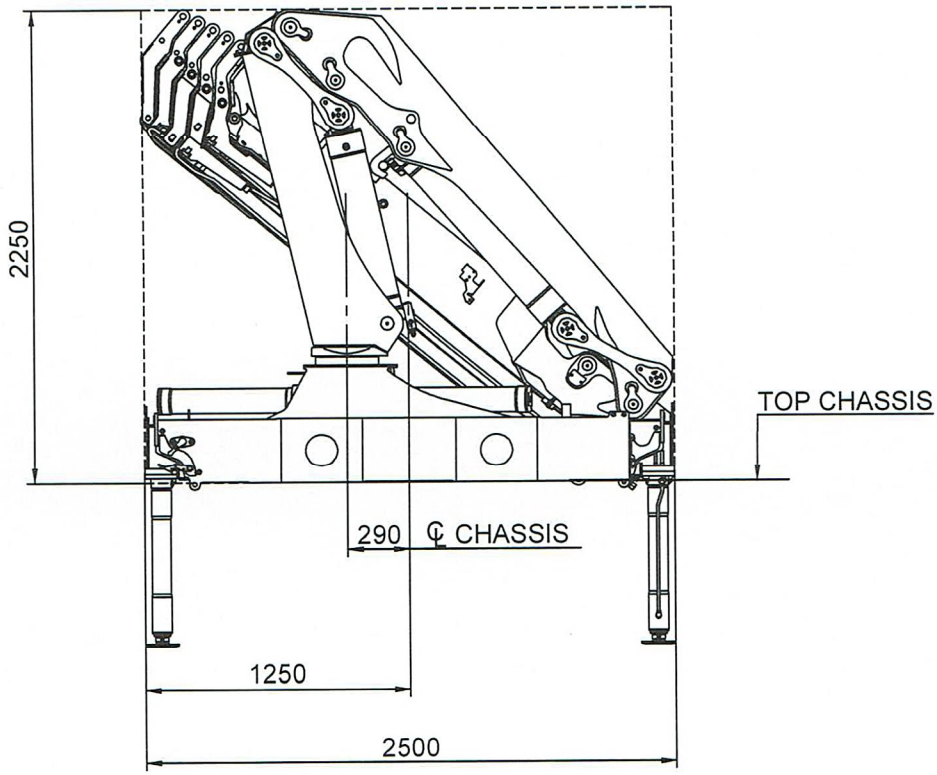

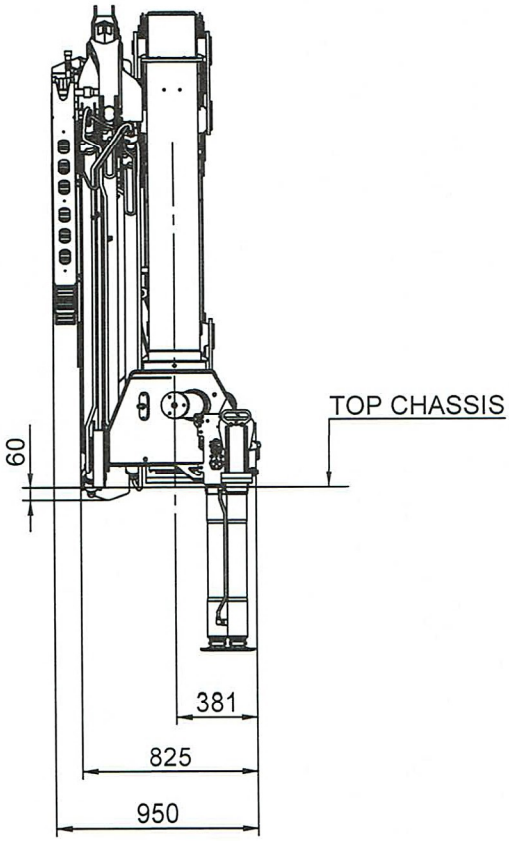

We reserve the right to introduce improvements and modifications

Lifting capacity, K1-K6

K1

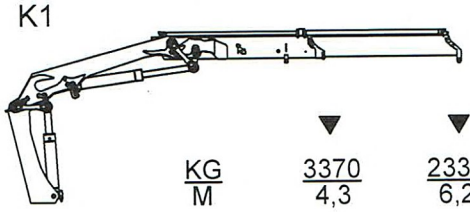

KG / M	3370 / 4,3	2330 / 6,2
	▼	▼

K2

KG / M	3240 / 4,3	2200 / 6,3	1650 / 8,3	1240 / 10,4	960 / 12,6	760 / 15,0
	▼	▼	▼	▽	▽	▽

K3

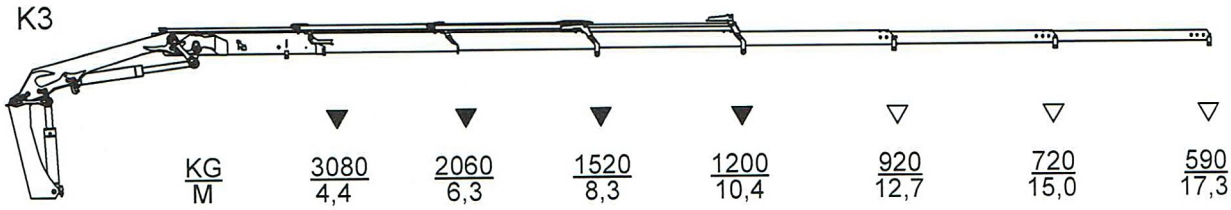

KG / M	3080 / 4,4	2060 / 6,3	1520 / 8,3	1200 / 10,4	920 / 12,7	720 / 15,0	590 / 17,3
	▼	▼	▼	▼	▽	▽	▽

K4

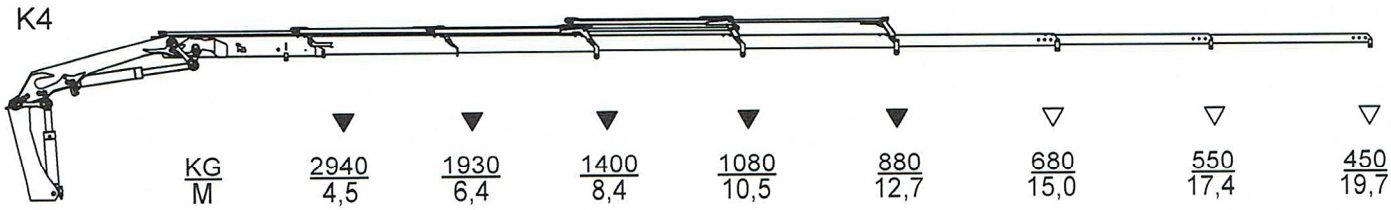

KG / M	2940 / 4,5	1930 / 6,4	1400 / 8,4	1080 / 10,5	880 / 12,7	680 / 15,0	550 / 17,4	450 / 19,7
	▼	▼	▼	▼	▼	▽	▽	▽

K5

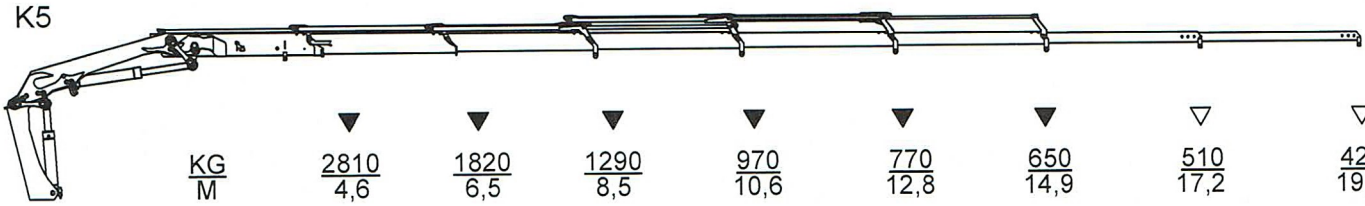

KG / M	2810 / 4,6	1820 / 6,5	1290 / 8,5	970 / 10,6	770 / 12,8	650 / 14,9	510 / 17,2	420 / 19,6
	▼	▼	▼	▼	▼	▼	▽	▽

K6

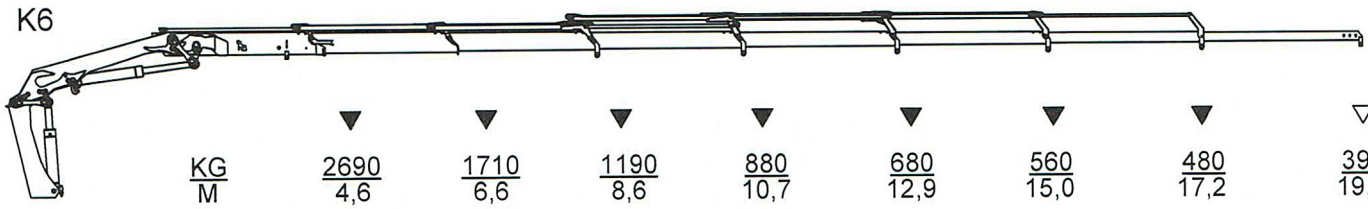

KG / M	2690 / 4,6	1710 / 6,6	1190 / 8,6	880 / 10,7	680 / 12,9	560 / 15,0	480 / 17,2	390 / 19,6
	▼	▼	▼	▼	▼	▼	▼	▽

▽ Løfteevne med forlængerarme/Lifting capacity with man. extensions

▼ Løfteevne uden forlængerarme/Lifting capacity without man. extensions

We reserve the right to introduce improvements and modifications

Technical Information 1500-K

Lifting capacity diagram, K2	Catalogue no.	Section
	31 086	22
	Date	Page
	05-07-2007	1 (1)

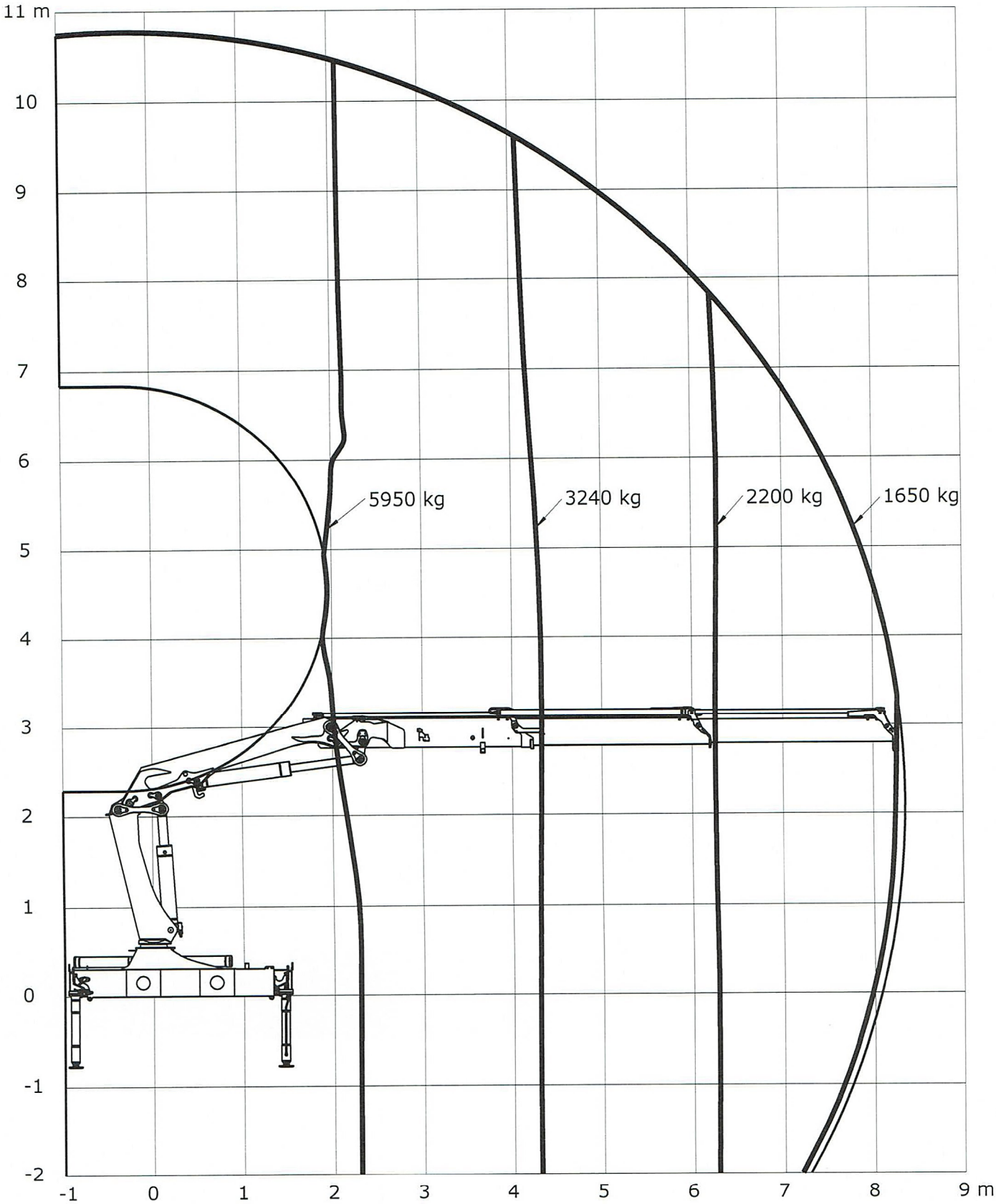

Loading group: EN12999 H1/B3

We reserve the right to introduce improvements and modifications

Weights, equipment

		1500-K1	1500-K2	1500-K3	1500-K4	1500-K5	1500-K6
Stand-up controls (HS), std.	kg	60	60	60	60	60	60
Stand-up controls (HS), direct valve control	kg	70	70	70	70	70	70
Top seat (TS)	kg	90	90	90	90	90	90
Top seat, ladder	kg	20	20	20	20	20	20
1 extra valve, hose guides	kg	40	55	65	75	85	95
1 extra valve, int. hose routing	kg	75	75	75	80	80	85
2 extra valves, hose guides	kg	60	75	90	105	120	135
2 extra valves, int. hose routing	kg	130	130	130	140	145	150
Winch (1.5 t), single snatch block	kg	175	175	175	175	175	180
Winch (1.5 t), double snatch block	kg	170	170	170	170	170	175
Winch (2.5 t), single snatch block	kg	200	200	200	200	200	205
Winch (2.5 t), double snatch block	kg	195	195	195	195	195	200
High-pressure filiter	kg	7	7	7	7	7	7
Oil cooler	kg	25	25	25	25	25	25

Max. load on stabilizers (per stabilizer cylinder)

S1, fixed	kN	85	85	85	85	85	85
S1, swing-up	kN	85	85	85	85	85	85
S1, hydr. swing-up	kN	85	85	85	85	85	85
S2, fixed	kN	85	85	85	85	85	85
S2, swing-up	kN	85	85	85	85	85	85
S2, hydr. swing-up	kN	85	85	85	85	85	85
D, fixed	kN	68	68	68	68	68	68
D, swing-up	kN	68	68	68	68	68	68
D, hydr. swing-up	kN	68	68	68	68	68	68

Power consumption / oil capacity

Working pressure	Bar	300	300	300	300	300	300
Tank capacity (fitted on loader)	L	90	90	90	90	90	90
Recommended pump performance, Hydrocontrol	L/min	50	50	50	50	50	50
Recommended pump performance, Danfoss fixed flow	L/min						
Recommended pump performance, Danfoss variable	L/min						

We reserve the right to introduce improvements and modifications

Technical Data

Performance

		1500-K1	1500-K2	1500-K3	1500-K4	1500-K5	1500-K6
Loading group (EN12999)		H1/B3	H1/B3	H1/B3	H1/B3	H1/B3	H1/B3
Load moment	tm	14,5	14	13,6	13,2	12,8	12,5
Hydraulic reach	m	6,2	8,3	10,4	12,7	14,9	17,2
Hydraulic telescopic movement	mm	1930	3940	6040	8230	10390	12580
Lifting capacity, hydraulic	kg-m	3370 - 4,3 2330 - 6,2	3240 - 4,3 2200 - 6,3 1650 - 8,3	3080 - 4,4 2060 - 6,3 1520 - 8,3 1200 - 10,4	2940 - 4,5 1930 - 6,4 1400 - 8,4 1080 - 10,5 880 - 12,7	2810 - 4,6 1820 - 6,5 1290 - 8,5 970 - 10,6 770 - 12,8 650 - 14,9	2690 - 4,6 1710 - 6,6 1190 - 8,6 880 - 10,7 680 - 12,9 560 - 15,0 480 - 17,2
Lifting capacity, manual extensions	kg-m		1240 - 10,4 960 - 12,6 760 - 15,0	920 - 12,7 720 - 15,0 590 - 17,3	680 - 15,0 550 - 17,4 450 - 19,7	510 - 17,2 420 - 19,6	390 - 19,6
Slewing torque, gross	kNm	17,6	17,6	17,6	17,6	17,6	17,6
Slewing angle	°	400	400	400	400	400	400
Max. heel at max. load moment	°	5	5	5	5	5	5
Slewing speed	°/s	24	24	24	24	24	24

Dimensions

Height above chassis	mm	2250	2250	2250	2250	2250	2250
Width	mm	2500	2500	2500	2500	2500	2500
Length, no extra valves	mm	825	825	825	825	825	825
Length, with extra valves (hose guides)	mm	950	950	950	950	950	950
Length, with extra valves (int. hose routing)	mm	825	825	825	825	825	825
Stabilizer spread, S1 (standard)	mm	4615	4615	4615	4615	4615	4615
Stabilizer spread, S2	mm	5590	5590	5590	5590	5590	5590
Stabilizer spread, D	mm	6470	6470	6470	6470	6470	6470

Weights, basic loader

Standard loader 1), excl. stabilizers	kg	1420	1560	1700	1835	1955	2050
Stabilizers, S1 fixed	kg	200	200	200	200	200	200
Stabilizers, S1 swing-up	kg	205	205	205	205	205	205
Stabilizers, S1 hydr. swing-up	kg	215	215	215	215	215	215
Stabilizers, S2 fixed	kg	235	235	235	235	235	235
Stabilizers, S2 swing-up	kg	240	240	240	240	240	240
Stabilizers, S2 hydr. swing-up	kg	250	250	250	250	250	250
Stabilizers, D fixed	kg	300	300	300	300	300	300
Stabilizers, D swing-up	kg	300	300	300	300	300	300
Stabilizers, D hydr. swing-up	kg	315	315	315	315	315	315
Mounting kit, 4 bolts	kg	55	55	55	55	55	55
Mounting kit, 8 bolts	kg	60	60	60	60	60	60
Tank, excl. oil (fitted on loader)	kg	45	45	45	45	45	45
Manual extensions	kg kg kg		85 75 65	75 65 45	65 45 40	45 40	40
Oil in loader (stowing position)	kg	30	35	40	45	50	50

1) Weights ± 5% because of tolerances for plate thickness

We reserve the right to introduce improvements and modifications

Technical Information

1500-K/1720-K

HMF Z001372

B 2.3.007/PL Deklaracja zgodności ŻURAW/FJ

Producent:

HMF Group A/S
Oddervej 200
DK-8270 Højbjerg
Dania

deklaruje niniejszym, że żuraw HMF:

	Żuraw
Typ	1500K
Numer zamówienia	5163874
Rocznik	2015

oraz ruchome wyposażenie zamontowane na żurawiu:

są zgodne z postanowieniami dyrektywy maszynowej 2006/42/WE oraz dyrektywy EMC 2004/108/WE, przy zastosowaniu normy EN 12999:2011,

z następującym wyjątkiem (wyjątkami):

EN 12999:2011, § 5.4.1.2 Nogi podporowe
.....
Stopy nóg podporowych muszą być skonstruowane tak, aby mogły dostosowywać się do pochyłej powierzchni o kącie nachylenia co najmniej 10°.

Niniejsza deklaracja odnosi się wyłącznie do żurawia w postaci, w jakiej jest sprzedawany, i nie obejmuje dodatkowych części i/lub modyfikacji wprowadzanych później przez użytkownika.

Osoba uprawniona do prowadzenia dokumentacji technicznej:

Gudmund Brændgaard
Kierownik ds. rozwoju
Oddervej 200
DK-8270 Højbjerg
Dania

HMF Group A/S	
Data	10/7-2015
Podpis	

Scania P340..380 CB4X4H HZ
HMF 1500-K2

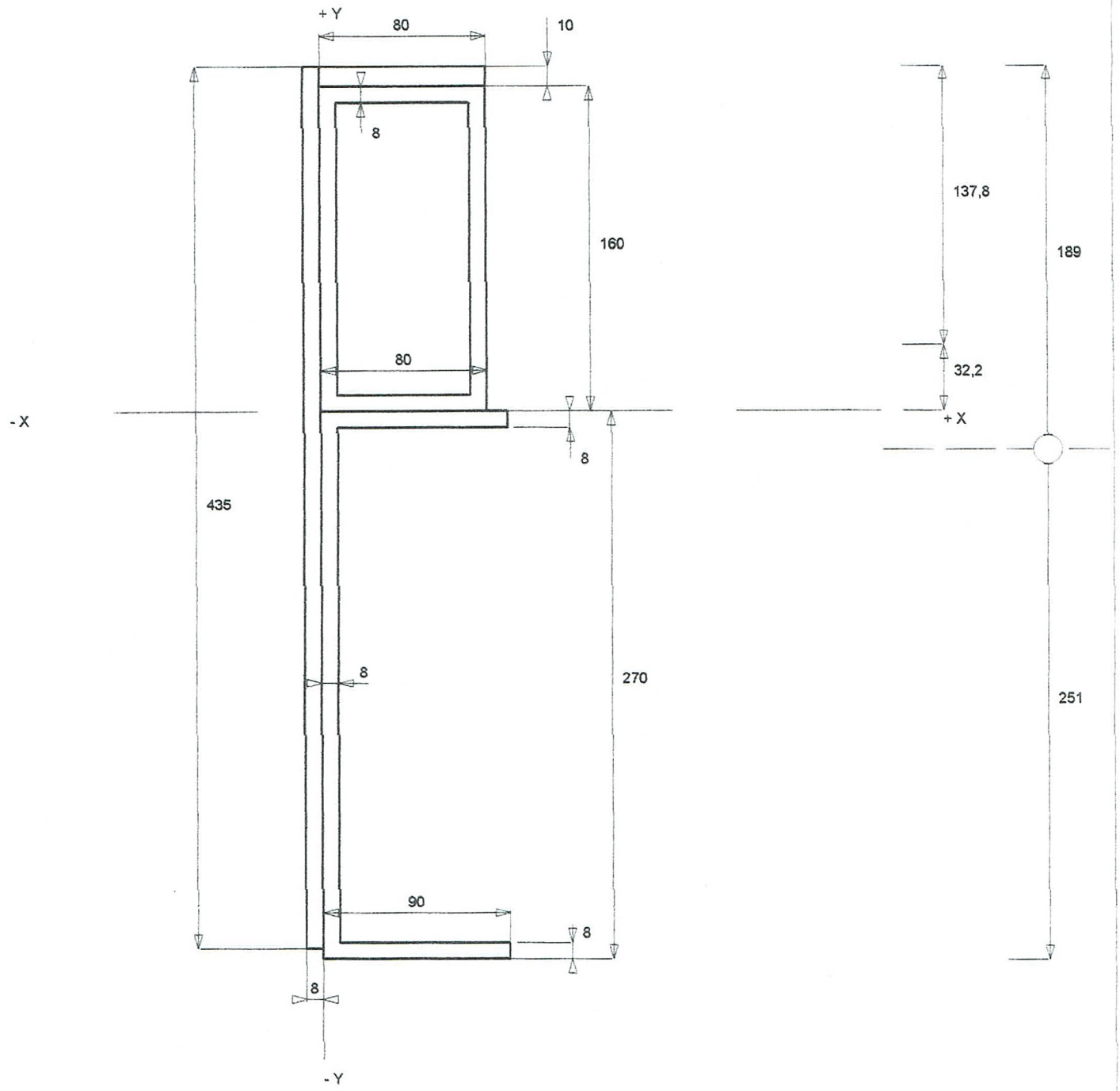

KONAR Witold Jeziorecki Renata Jeziorecka Sp. J. 62-060 Steszew
konar

FrameWIN 2013-01 2015-09-29 15:39

Scania P340..380 CB4X4H HZ
HMF 1500-K2

Moment : (Max load at max outreach)	1650kg x 8,3m x g =	134	kNm
Moment : (Crane own weight)	1100kg x 2,245m x g =	24	kNm

M dyn = 158574 Nm * 1.30 = 206146 Nm

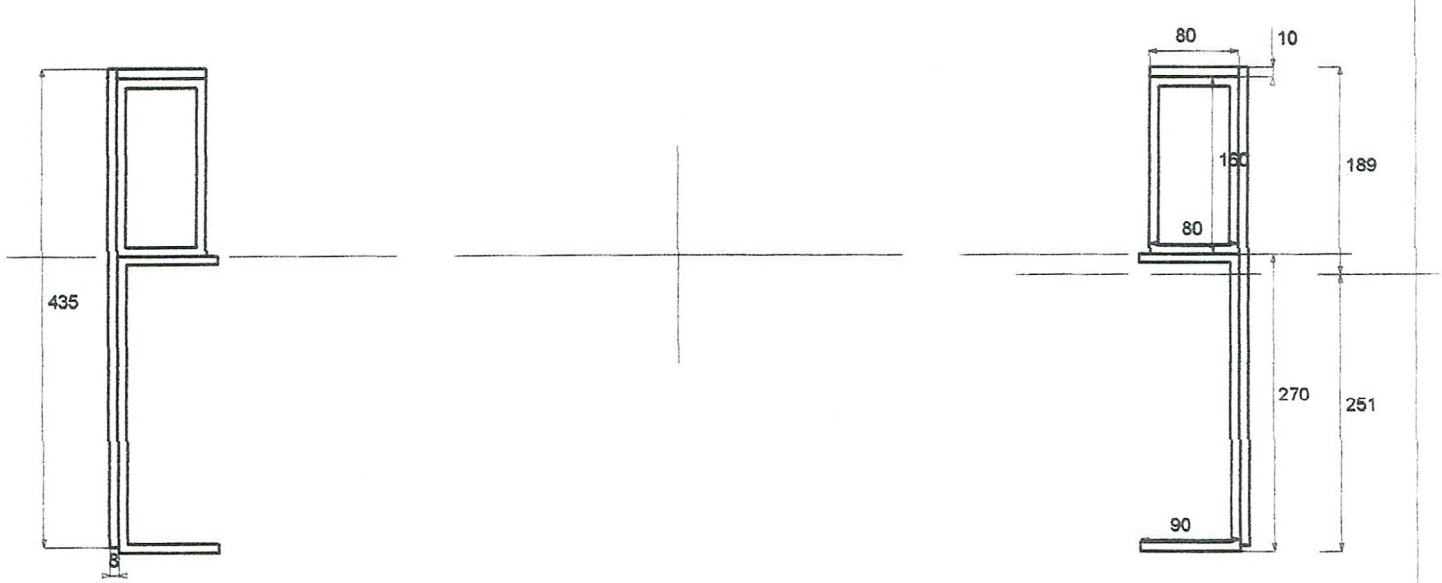

Material: Subframe	Fe52		Re = 355 N/mm2	
Material: Chassis Frame	Fe52		Re = 355 N/mm2	
		[A]	[B]	
Stress on subframe N/mm2		75	70	Upper flange
Stress on subframe N/mm2		161	91	Lower flange
Stress on chassis frame N/mm2		73	93	
Static/Dynamic Safety factor		n stat / n dyn	n stat / n dyn	
Safety factor on subframe: Upper flange		4.75 / 3.66	5.06 / 3.89	
Safety factor on subframe: Lower flange		2.20 / 1.70	3.89 / 2.99	
Safety factor on chassis frame		4.85 / 3.73	3.81 / 2.93	

	List of Profiles (data per one rail)	H mm	A mm2	Ix cm4	Wx cm3		m kg/m
1	160 x 80 x 8	160	3584	1138.14	142.27		28.1
2	435x8	435	3480	5487.52	252.30		27.3
3	10x80	10	800	0.67	1.33		6.3
=>	Subframe Profiles together	435	7864	11066.61	372.33		61.7
	Chassis Frame : SCANIA F800 270x90x8						
		270	3472	3564.42	264.03		27.3
=>	Frame + Subframe (one rail)	H mm	A mm2	Ix cm4	Wx cm3	RBM Nm	m kg/m
	[A] Flexible mounted	440	11336	14631.04	492.25	174750	89.0
	[B] Stiff with shear resisting plates	440	11336	21366.50	851.23	302187	89.0

SCANIA P340..380 CB4X4H HZ
HMF 1500-K2

Distance Cranes slewing centre - First front axle	mm	1627
Crane weight	kg	1550
Weight of base	kg	450
Weight of boom	kg	1100
Dist. Cranes slew. centre - COG of booms at max outreach	mm	2245
Outreach	mm	8300
Lifting capacity	kg	1650
Chassis weight Front axle	kg	5333
Chassis weight Rear axle	kg	3247
Dist. Cranes slew.centre - Centre line of truck	mm	-290
Dist. Cranes slew. centre - Centre of support legs beam	mm	243
Span of support legs	mm	5590
Weight of support legs	kg	290
Distance First front axle - Front axle support point	mm	0
Distance Front axle - Rear axle support point	mm	3900
Track front axle	mm	2000
Track Rear axle	mm	1800

CRANES STABILITY CALCULATION (Measures from tilting line)

Rearwards right

	kg x	m =	kgm
Chassis weight Front axle	5333 x	3.243 =	17296
Chassis weight Rear axle	3247 x	0.295 =	956
Weight of support legs	290 x	1.829 =	531
Weight of base	450 x	2.203 =	991
Stabilizing moment		Sum =	19774
Weight of boom	1100 x	0.042 =	46
Load * Max outreach	1650 x	6.097 =	10060
Tilting moment		Sum =	10107
Stability factor n		19774 / 10107 =	1.96

Maximum load 1650 kg

Forwards right

	kg x	m =	kgm
Chassis weight Front axle	5333 x	0.316 =	1684
Chassis weight Rear axle	3247 x	3.339 =	10843
Weight of support legs	290 x	1.766 =	512
Weight of base	450 x	1.760 =	792
Stabilizing moment		Sum =	13831
Weight of boom	1100 x	0.485 =	533
Load * Max outreach	1650 x	6.540 =	10790
Tilting moment		Sum =	11324
Stability factor n		13831 / 11324 =	1.22

Maximum load 1509 kg

SCANIA P340..380 CB4X4H HZ
HMF 1500-K2

Rearwards left	kg x	m =	kgm
Chassis weight Front axle	5333 x	3.243 =	17296
Chassis weight Rear axle	3247 x	0.295 =	956
Weight of support legs	290 x	1.829 =	531
Weight of base	450 x	1.823 =	820
Stabilizing moment		Sum =	19603
Weight of boom	1100 x	0.422 =	464
Load * Max outreach	1650 x	6.477 =	10687
Tilting moment		Sum =	11151
Stability factor n		19603 / 11151 =	1.76
Maximum load 1650 kg			

Forwards left	kg x	m =	kgm
Chassis weight Front axle	5333 x	0.316 =	1684
Chassis weight Rear axle	3247 x	3.339 =	10843
Weight of support legs	290 x	1.766 =	512
Weight of base	450 x	1.394 =	627
Stabilizing moment		Sum =	13666
Weight of boom	1100 x	0.851 =	936
Load * Max outreach	1650 x	6.906 =	11395
Tilting moment		Sum =	12331
Stability factor n		13666 / 12331 =	1.11
Maximum load 1352 kg			

Rearwards	kg x	m =	kgm
Chassis weight Front axle	5333 x	3.900 =	20799
Chassis weight Rear axle	3247 x	0.000 =	0
Weight of support legs	290 x	2.030 =	589
Weight of base	450 x	2.273 =	1023
Weight of boom	1100 x	0.028 =	31
Stabilizing moment		Sum =	22441
Load * Max outreach	1650 x	6.027 =	9945
Tilting moment		Sum =	9945
Stability factor n		22441 / 9945 =	2.26
Maximum load 1650 kg			

Forwards	kg x	m =	kgm
Chassis weight Front axle	5333 x	0.000 =	0
Chassis weight Rear axle	3247 x	3.900 =	12663
Weight of support legs	290 x	1.870 =	542
Weight of base	450 x	1.627 =	732
Stabilizing moment		Sum =	13938
Weight of boom	1100 x	0.618 =	680
Load * Max outreach	1650 x	6.673 =	11010
Tilting moment		Sum =	11690
Stability factor n		13938 / 11690 =	1.19
Maximum load 1469 kg			

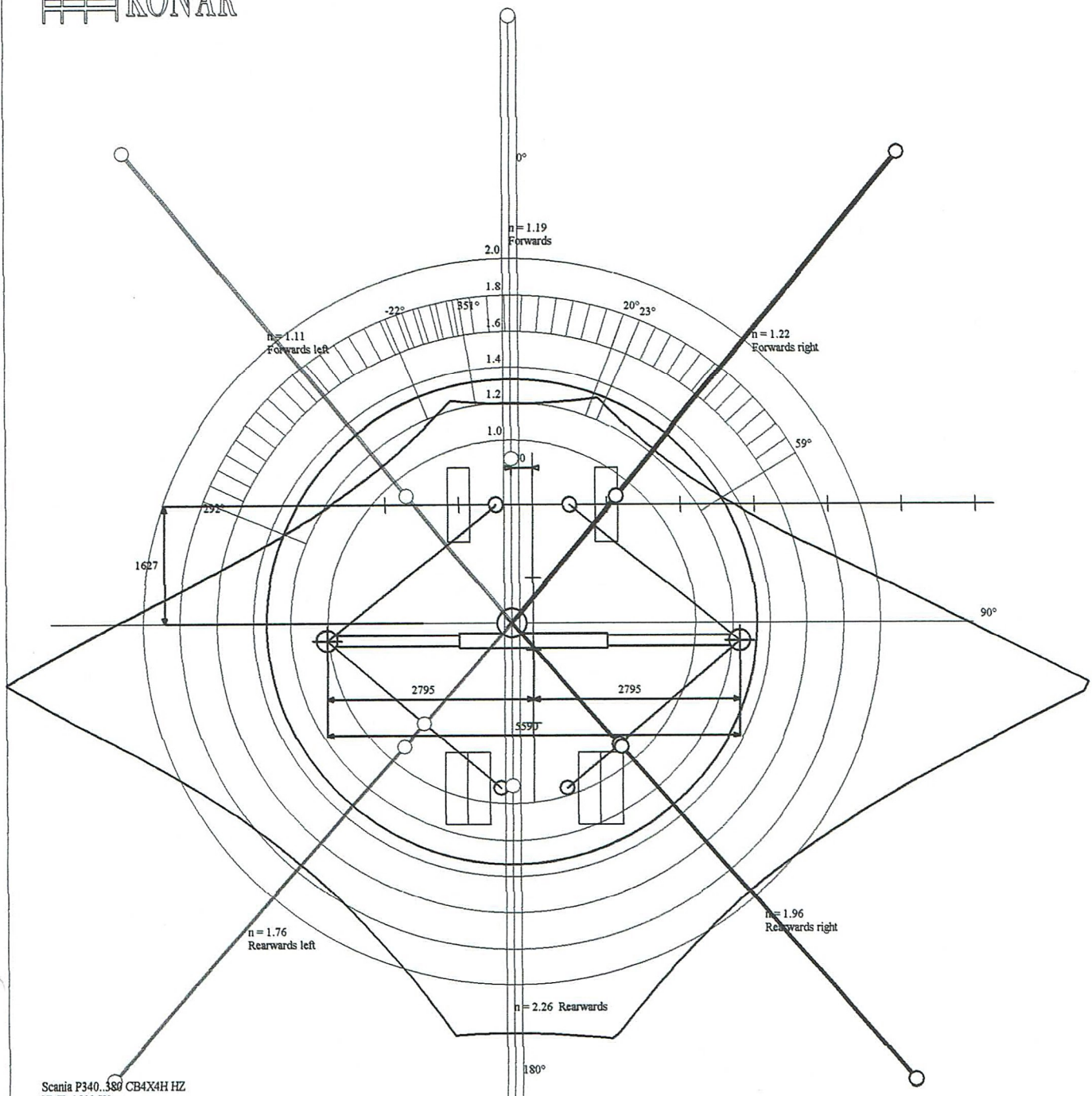

Scania P340..380 CB4X4H HZ
HMF 1500-K2
1650 kg x 8300 mm

	n =	Maximum load	
Rearwards right	1.96	1650 kg	
Forwards right	1.22	1509 kg	n< 1.33 o = 20° ... 59°
Rearwards left	1.76	1650 kg	
Forwards left	1.11	1352 kg	n< 1.33 o = 292° ... 351°
Forwards	1.19	1469 kg	n< 1.33 o = -22° ... 23°
Rearwards	2.26	1650 kg	

konar 2015-09-30 11:27 : C:\Users\Rafa³\Desktop\SCANIA P370 CB4X4HHZ 3900 + HMF 1500-K2\TRAILER 4060 skrzynia ladunkowa Calculation Modified Date 2015-09-30

Scania P340..380 CB4X4H HZ CP16L -3900 (9000 3X29 AMD901) (11500 3X24 AD1300P RP735)

NAME		
Rozstaw osi	mm	3900
Zwis przedni	mm	1455
Wymiar: od osi przedniej do sciany kabiny	mm	588

	x œr.m.	PO	TO	Razem
+ Masa podwozia		5490	2290	7780
+ Iloœæ osób 1 x 75 kg	0	75	0	75
+ Masa w³asna nadwozia 110 kg/m	4288	-45	495	450
1 HMF 1500-K2	1677	1049	791	1840
2 wci¹garka 13 ton	5150	-112	462	350
= Masa roz³adowana:		6457	4038	10495
+ Obc¹¿enie u¿ytkowe	3900	0	7505	7505
= Masa ³adunku:		6457	11543	18000
:: Dopuszczalna Masa Ca³kowita		8000	11500	18000

Optimum WSKAZANE WYMIARY NADWOZIA: (x1 = 2258 mm)

D³ugoœæ nadwozia	mm	3265	...	1801
Zwis tylny	mm	1623	...	159
Zwis w % rozstawu osi	%	42	...	4
D³ugoœæ pojazdu	mm	6978	...	5514
œrodek ciê¿koœci ³adunku	mm	10	...	742

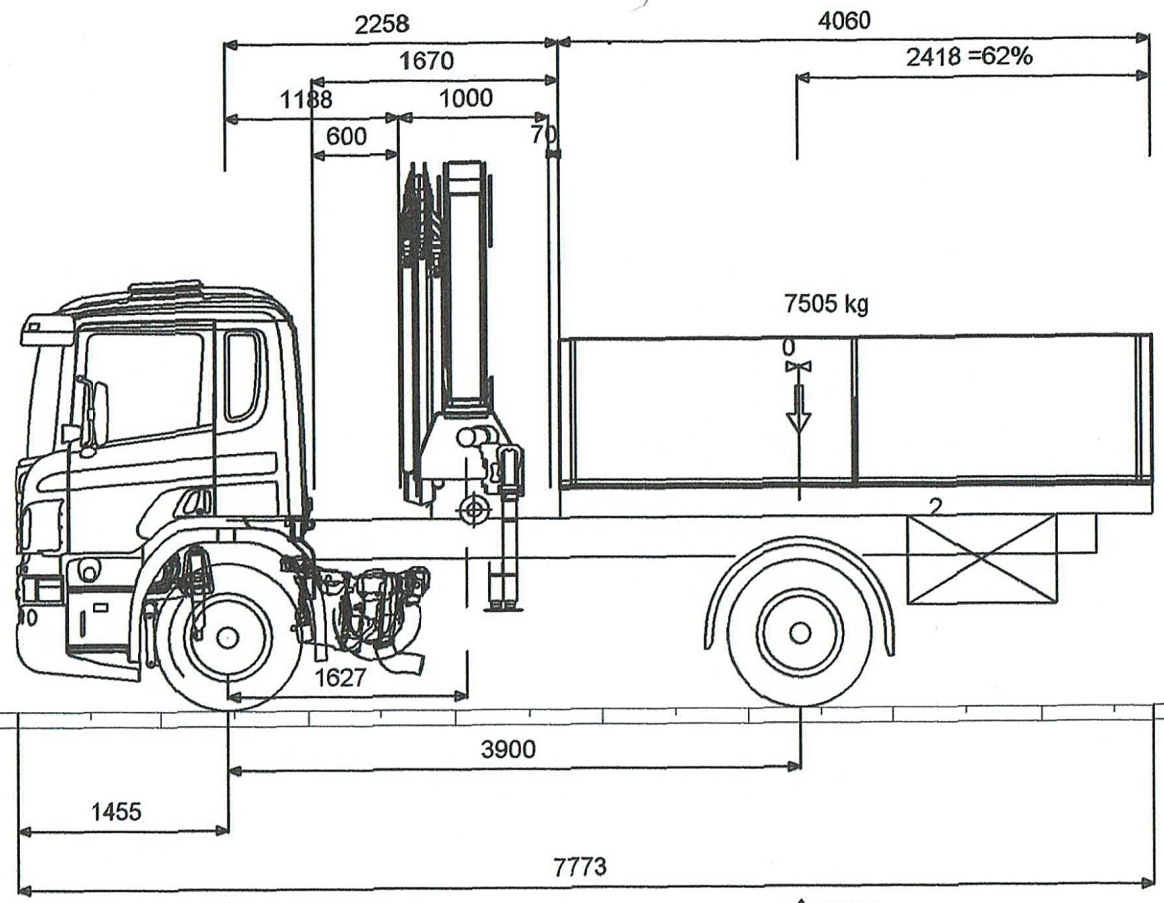

Niezaładowany	6457 { 62%}	4038	= 10495 kg
Załadowany	6457 { 36%}	11543	= 18000 kg
Max	8000	11500	= 18000 kg

Scania P340..380 CB4X4H HZ CP16L -3900 (9000 3X29 AMD901) (11500 3X24 AD1300P RP735)

HMF 1500-K2
wciągarka 13 ton

KONAR Witold Jeziorecki Renata Jeziorecka Sp. J. 62-060 Steszew

konar 2015-09-30 11:27 C:\Users\Rafal\Desktop\SCANIA P370 CB4X4HHZ 3900 + HMF 1500-K2\TRAILER 4060 skrzynia ladunkowa Calculation Modified Date 2015-09-30 TrailerWIN 2013-11

KONAR Sp.j.
62-060 Stęszew
ul. Poniatowskiego 2

Stęszew 29.09.2015

Poświadczenie nr 928 / 2015

zbadania żurawia po wykonaniu montażu

Stwierdza się że: **żuraw typ HMF 1500K-2 nr fabr. 1061423, nr zamówienia żurawia 5163874, rok produkcji 2015** został zamontowany na podwoziu typ: **SCANIA P370 CB4x4HHZ ramy pojazdu YS2P4X40005396851** zgodnie z dokumentacją techniczną wytwórcy.
Żuraw poddano symulacji komputerowej oraz badaniom pomontażowym.

1. Przebieg badań:

1.1. Stwierdza się że:

a) Zabudowa spełnia wymagania producenta podwozia odnośnie nacisków na osie
b) Współczynnik stateczności jest większy od 1.33
c) Moment bezwładności przekroju ramy dodatkowej dobrano na podstawie wytycznych producenta podwozia (w przypadku ich braku wg algorytmu obliczeniowego Trailer Win 2.0)

1.2. Próby bez obciążenia:

a) sprawdzenie prawidłowości zamontowania pompy hydraulicznej
b) sprawdzenie prawidłowości ruchów roboczych i sterowania wg instrukcji obsługi żurawia

1.3. Próby z obciążeniem nominalnym:

a) sprawdzenie stanu dokręcenia śrub mocujących żuraw (wg instrukcji mocowania żurawia)
b) sprawdzenie pracy żurawia w całym zakresie obciążeń wg diagramu obciążeń żurawia
c) sprawdzenie szczelności układu hydraulicznego

Ze względów bezpieczeństwa w sposób elektroniczny fabrycznie ograniczono parametr udźwigu żurawia w zakresie pracy nad kabiną pojazdu.

Stwierdza się że przeprowadzone próby dały wynik pozytywny. Żuraw może być zgłoszony do badań w Urzędzie Dozoru Technicznego

„KONAR" Spółka jawna posiada uprawnienie Urzędu Dozoru Technicznego do modernizacji podestów ruchomych, żurawi przenośnych, dźwigników tłokowych nr **UD-19-97-P/2-09**.
Przed przystąpieniem do eksploatacji urządzenie powinno być zgłoszone do badania odbiorczego w jednostce dozoru technicznego.

SPECJALISTA D/S TECHNICZNYCH
mgr inż. Piotr Przepiera
odpowiedzialny za montaż

KONAR-STĘSZEW
KONTROLA JAKOŚCI
mgr inż. Piotr Daktera
odpowiedzialny za KJ

III. DANE SAMOCHODU

Samochód przystosowany..... **SCANIA P370 CB4x4HHZ**

Użytkownik: **Urząd Morski w Słupsku**
Al. Sienkiewicza 18
76-200 Słupsk
NIP: 839-000-84-32

Nr podwozia: **YS2P4X40005396851**

IV. DANE TECHNICZNE I CHARAKTERYSTYKA SAMOCHODU Z ŻURAWIEM

Rozstaw podpór żurawia..... 5,59 m
Max. wysokość podnoszenia ..... 10,8 m
Dopuszczalny kąt pochylenia dźwignicy:..... 5°
Rozstaw kół przednich ..... 2,1 m
Rozstaw kół tylnych .....2,1 m
Wysokość żurawia na samochodzie
w pozycji transportowej ..... < 4,0 m
Pompa hydrauliczna ..... w kompletacji SCANIA
Kierunek obrotu..... prawy
Przystawka odbioru mocy..... w kompletacji SCANIA

Paszport zawiera 3 strony.

KONAR-STĘSZEW
KONTROLA JAKOŚCI
mgr inż. Piotr Daktera
.....
Kontrola Jakości

WYKAZ ZAŁĄCZNIKÓW DOSTARCZONYCH WRAZ Z PASZPORTEM

1. Instrukcja obsługi i konserwacji
2. Poświadczenie o prawidłowym montażu (zał. nr 1)
3. Protokół z przeprowadzonych prób montażowych (zał. nr 2)
4. Obliczenia nacisków na osie oraz stateczności (zał. nr 3)

I. DANE ŻURAWIA

Zakład wytwórczy: HMF Hojberg Maskinfabrik A/S
Ondervej 200
DK-8270 Hojbjerg
Denmark

Zakład dokonujący montażu: KONAR Sp. j.
Ul. Poniatowskiego 2
62-060 Stęszew

Typ dźwignicy:..... żuraw przenośny HMF 1500K-2
Nr fabryczny:..... 1061423
Nr zamówienia:..... 5163874
Rok produkcji:..... 2015
Rodzaj napędu:..... hydrauliczny
Dopuszczalna temperatura otoczenia:..... -20° / + 40°
Dopuszczalna prędkość wiatru
dla stanu roboczego dźwignicy..... 5 m/s

II. DANE I CHARAKTERYSTKA ŻURAWIA

1. Dane ogólne
   Max. udźwig..... 3240 kg
   Max. moment udźwigu..... 14 tm
   Max. wysięg..... 8,3 m
   Kąt obrotu..... 400°
   Prędkość podnoszenia.....1,0 m/s
   Miejsce sterowania żurawiem..... rozdzielacz hydrauliczny
   Rodzaj sterowania..... ręczne z poziomu gruntu
   Masa żurawia..... 1560 kg
   Wymiary gabarytowe w pozycji transportowej
   Szerokość..... 2500 mm
   Długość..... 950 mm
   Wysokość..... 2250 mm
   Max. ciśnienie..... 300 bar
   Czynnik roboczy..... olej hydrauliczny
   Pojemność zbiornika oleju..... 90 l
2. Urządzenie chwytne ..... hak

PASZPORT DŹWIGNICY

ZABUDOWA
ŻURAWIA PRZENOŚNEGO OGÓLNEGO ZASTOSOWANIA

Typ żurawia:	**HMF 1500K-2**
Nr fabryczny:	**1061423**
Nr zamówienia:	**5163874**
Samochód przystosowany:	**SCANIA P370 CB4x4HHZ**
Nr podwozia:	**YS2P4X40005396851**
Typ zabudowy:	**żuraw zabudowany za kabiną pojazdu**
Użytkownik:	**Urząd Morski w Słupsku** **Al. Sienkiewicza 18** **76-200 Słupsk** **NIP: 839-000-84-32**

17	Próba działania hamulców	Pozytywny
18	Próba działania układów elektrycznych	Pozytywny
19	Próba działania układów hydraulicznych	Pozytywny
20	Próba działania układów pneumatycznych	Nie dotyczy
21	Próba statyczna	Pozytywny
22	Próba dynamiczna	Pozytywny
23	Próba działania ogranicznika obciążenia (udźwigu, momentu).	Pozytywny
24	Inne próby – opisane w protokole	
25	Czy użyto wyposażenia kontrolno - pomiarowego?	Tak
26	Osoba upoważniona do odbioru protokołu i decyzji	Piotr Daktera
27	Jakiego rodzaju upoważnienie posiada osoba?	upoważniony pisemnie

Parametry urządzenia N3219003412

L.p.	Opis	Wartość
1	udźwig haka głównego [t]	3.24
2	udźwig haka pomocniczego [t]	
3	napęd	spalinowo - hydrauliczny
4	sterowanie	hydrauliczne
5	wysięg haka głównego [m]	8.3
6	wysięg haka pomocniczego [m]	
7	wysokość podnoszenia haka głównego [m]	10.8
8	wysokość podnoszenia haka pomocniczego [m]	
9	rodzaj konstrukcji wysięgnika	blachownicowy
10	zmiana długości wysięgnika	teleskopowy
11	moment udźwigu	14
12	rozstaw toru	
13	grupa natężenia pracy	
14	zastosowanie	ogólnego przeznaczenia

	URZĄD DOZORU TECHNICZNEGO **Jednostka inspekcyjna akredytowana przez PCA, NR AK 001**	Strona 1/2

Raport po wykonaniu czynności dozoru technicznego

Oddział w Poznaniu

Rodzaj czynności: **badanie odbiorcze**	Wynik: **pozytywny**	Data wykonania: **30.09.2015**

Eksploatujący: **1072007** **URZĄD MORSKI W SŁUPSKU** **ALEJA SIENKIEWICZA HENRYKA 18** **76-200 SŁUPSK**	Urządzenie: **ŻURAW** (rodzaj, typ): **HMF 1500K-2** Wytwórca: **HMF GROUP A/S** Numer fabr./rok budowy: **1061423/2015** Numer technologiczny: **5163874** Numer ewidencyjny: **N3219003412**
Miejsce wykonania czynności: **STĘSZEW JÓZEFA PONIATOWSKIEGO 2** Wykonał inspektor: **ROMAN MURLIK**	

Termin następnego badania:
wrzesień 2016

Dokumenty odniesienia:Ustawa z 21.12.2000 (Dz. U. z 2015, poz. 1125);rozp. MGPiPS z dnia 29.10.2003 (Dz. U. Nr 193, poz. 1890)

Uwagi:

Konserwujący: Piotr Daktera - K/19/00078/08
Obsługujący: Grzegorz Bielawski - O/19/01212/09

L.p.	Treść Uwagi	Wartość
1	Sprawdzenie nr VIN	YS2P4X40005396851
2	Sprawdzenie kompletności i prawidłowości dokumentacji (instrukcja eksploatacji, dziennik konserwacji, itd.)	Pozytywny
3	Sprawdzenie protokołów pomiarów elektrycznych	Nie dotyczy
4	Sprawdzenie zgodności wykonania, wyposażenia i oznakowania	Pozytywny
5	Sprawdzenie stanu technicznego konstrukcji nośnej	Pozytywny
6	Sprawdzenie stanu technicznego cięgien, ich zamocowania, zawieszenia i urz. chwytających	Pozytywny
7	Sprawdzenie stanu technicznego wyposażenia mechanicznego	Pozytywny
8	Sprawdzenie stanu technicznego wyposażenia elektrycznego	Pozytywny
9	Sprawdzenie stanu technicznego wyposażenia hydraulicznego	Pozytywny
10	Sprawdzenie stanu technicznego wyposażenia pneumatycznego	Nie dotyczy
11	Sprawdzenie stanu technicznego elementów sterowniczych poszczególnych mechanizmów	Pozytywny
12	Sprawdzenie stanu technicznego elementów zabezpieczających (bezpieczeństwa), ograniczników ruchów roboczych oraz pozostałych blokad	Pozytywny
13	Próba działania sygnalizacji, wskaźników, oświetlenia	Pozytywny
14	Próba działania elementów sterowniczych poszczególnych mechanizmów	Pozytywny
15	Sprawdzenie stanu technicznego elementów zabezpieczających (bezpieczeństwa), ograniczników ruchów roboczych oraz pozostałych blokad	Pozytywny
16	Próba działania mechanizmów	Pozytywny